Harvester
Número de série
WJ1270E001658
F075974
F640578 - G1

Diagramas hidráulicos
John Deere Harvester 1270E
(Portuguese)

Worldwide Construction
And Forestry Division
Publicado na Finlândia

Hidráulica do freio 4
Hidráulica de trabalho 6
Hidráulica de trabalho 8
Hidráulica de acionamento 10
Hidráulica do freio 12
Hidráulica dos equipamentos opcionais 14
Apêndice : Pressões LS na válvula da lança da série E 16

Todas as informações, ilustrações e especificações deste manual são baseadas nas informações mais recentes e disponíveis no momento da publicação deste. Fica reservado o direito de realizar mudanças a qualquer momento sem aviso prévio.

COPYRIGHT © 2008
DEERE & COMPANY
Moline, Illinois
All rights reserved

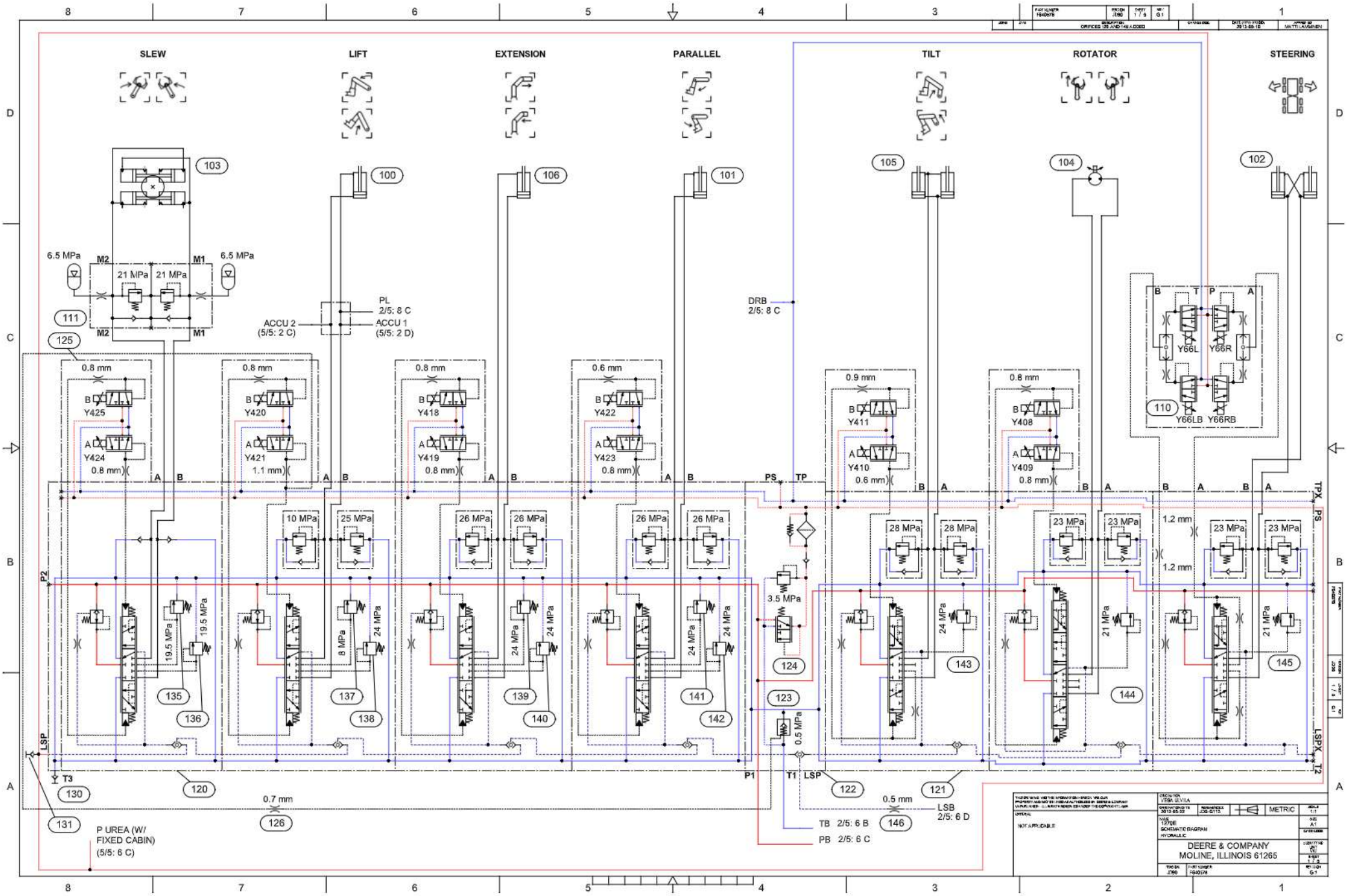
SLEW
LIFT
EXTENSION
PARALLEL
TILT
ROTATOR
STEERING
103
100
106
101
105
104
102
6.5 MPa
M2
M1
21 MPa
111
125
ACCU 2
(5/5: 2 C)
PL
2/5: 8 C
ACCU 1
(5/5: 2 D)
DRB
2/5: 8 C
Y66L
Y66R
110
Y66LB
Y66RB
0.8 mm
Y425
Y424
Y420
Y421
1.1 mm
Y418
Y419
0.6 mm
Y422
Y423
0.9 mm
Y411
Y410
Y408
Y409
A
B
PS
TP
TPX
10 MPa
25 MPa
26 MPa
28 MPa
23 MPa
1.2 mm
P2
19.5 MPa
8 MPa
24 MPa
21 MPa
3.5 MPa
124
123
0.5 MPa
135
136
137
138
139
140
141
142
143
144
145
LSP
LSPX
T3
T1
T2
P1
130
120
122
121
131
0.7 mm
126
0.5 mm
146
LSB
2/5: 6 D
TB 2/5: 6 B
PB 2/5: 6 C
P UREA (W/
FIXED CABIN)
(5/5: 6 C)
DEERE & COMPANY
MOLINE, ILLINOIS 61265
METRIC
SCHEMATIC DIAGRAM
HYDRAULIC
NOT APPROVABLE

Hidráulica do freio

Componente	Descrição	Posição
Cilindro	Elevação	100
Cilindro	Paralelo	101
Cilindros	Direção da estrutura	102
Cilindros	Rotação da lança	103
Cilindros	Inclinação da lança	105
Cilindro	Extensão	106
Válvula piloto	Direção da estrutura	110
Alívios de pressão	Rotação da lança	111
Cilindro	Trava da articulação	113
Válvula da lança	Seções da válvula direcional K170	120
Válvula da lança	Seções da válvula direcional L90	121
Válvula da lança	Seção de entrada	122
Válvula de retenção	Contrapressão	123
Válvula redutora de pressão	Pressão piloto	124
Válvula da lança	Válvulas piloto	125
Orifício	Aumento da pressão do tanque	126
Ponto de medição	Pressão do tanque-piloto	130
Ponto de medição	Pressão piloto	131
Válvula de alívio de pressão	Rotação da lança	135
Válvula de alívio de pressão	Rotação da lança	136
Válvula de alívio de pressão	Elevação	137
Válvula de alívio de pressão	Elevação	138
Válvula de alívio de pressão	Extensão	139
Válvula de alívio de pressão	Extensão	140
Válvula de alívio de pressão	Paralelo	141
Válvula de alívio de pressão	Paralelo	142
Válvula de alívio de pressão	Inclinação da lança	143
Válvula de alívio de pressão	Direção	145
Orifício	Amortecimento de LS (NOTA! Apenas em máquinas com a solução DTAC 95235)	146

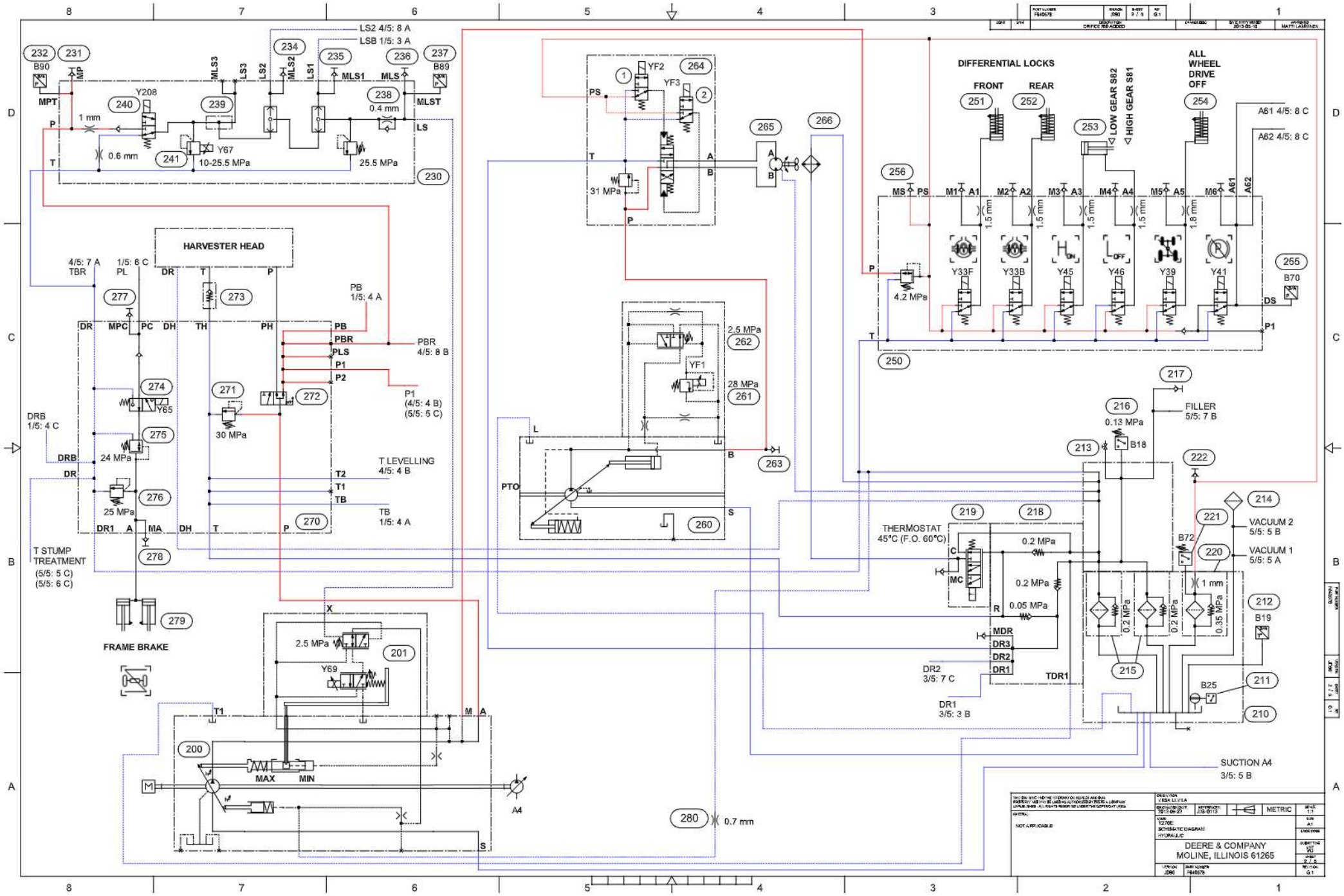
LS2 4/5: 8 A
LSB 1/5: 3 A
B90
MP
MPT
Y208
1 mm
0.6 mm
Y67
10-25.5 MPa
25.5 MPa
0.4 mm
MLS3
LS3
LS2
MLS2
LS1
MLS1
MLS
MLST
B89
LS
HARVESTER HEAD
4/5: 7 A
TBR
1/5: 6 C
PL
DR
T
P
PB
1/5: 4 A
PBR
4/5: 8 B
PLS
P1
P2
P1
(4/5: 4 B)
(5/5: 5 C)
MPC
PC
DH
TH
PH
Y65
DRB
1/5: 4 C
24 MPa
25 MPa
30 MPa
T LEVELLING
4/5: 4 B
T2
T1
TB
TB
1/5: 4 A
DR1
A
MA
T STUMP
TREATMENT
(5/5: 5 C)
(5/5: 6 C)
FRAME BRAKE
2.5 MPa
Y69
X
M
A
T1
S
MAX
MIN
A4
YF2
YF3
PS
31 MPa
YF1
2.5 MPa
28 MPa
PTO
L
B
S
0.7 mm
DIFFERENTIAL LOCKS
FRONT
REAR
LOW GEAR S82
HIGH GEAR S81
ALL
WHEEL
DRIVE
OFF
A61 4/5: 8 C
A62 4/5: 8 C
MS
M1
A1
M2
A2
M3
A3
M4
A4
M5
A5
M6
A61
A62
1.5 mm
1.8 mm
Y33F
Y33B
Y45
Y46
Y39
Y41
4.2 MPa
DS
B70
FILLER
5/5: 7 B
0.13 MPa
B18
THERMOSTAT
45°C (F.O. 60°C)
C
MC
R
0.2 MPa
0.05 MPa
MDR
DR3
DR2
DR1
TDR1
DR2
3/5: 7 C
DR1
3/5: 3 B
VACUUM 2
5/5: 5 B
VACUUM 1
5/5: 5 A
B72
1 mm
0.35 MPa
B19
B25
SUCTION A4
3/5: 5 B
DEERE & COMPANY
MOLINE, ILLINOIS 61265
METRIC
1270E
SCHEMATIC DIAGRAM
HYDRAULIC
NOT APPLICABLE

Hidráulica de trabalho

Componente	Descrição	Posição
Bomba de trabalho		200
Regulador	Diferença de pressão da bomba de trabalho, Delta P	201
Tanque hidráulico		210
Sensor	Nível do óleo	211
Sensor	Temperatura do óleo	212
Parafusos de purga	Caixa de retorno de óleo	213
Respiro		214
Filtros de retorno		215
Pressóstato	Filtros de retorno	216
Acoplador rápido	Abastecimento de óleo hidráulico	217
Bloco do termostato		218
Válvula do termostato		219
Filtro fora-de-linha		220
Válvula	Amostragem do óleo	222
Bloco de válvulas LS		230
Ponto de medição	Pressão de trabalho	231
Sensor de pressão	Pressão de trabalho	232
Ponto de medição	Sinal LS opcional	233
Ponto de medição	Sinal LS da válvula do freio	234
Ponto de medição	Sinal LS da válvula da lança	235
Ponto de medição	Sinal LS mais alto	236
Sensor	Pressão do sinal LS	237
Orifício de passagem unidirecional	Linha LS	238
Válvula alternadora	Para equipamento opcional	239
Válvula de solenóide	Pressão constante	240
Alívio de pressão proporcional	Pressão constante	241

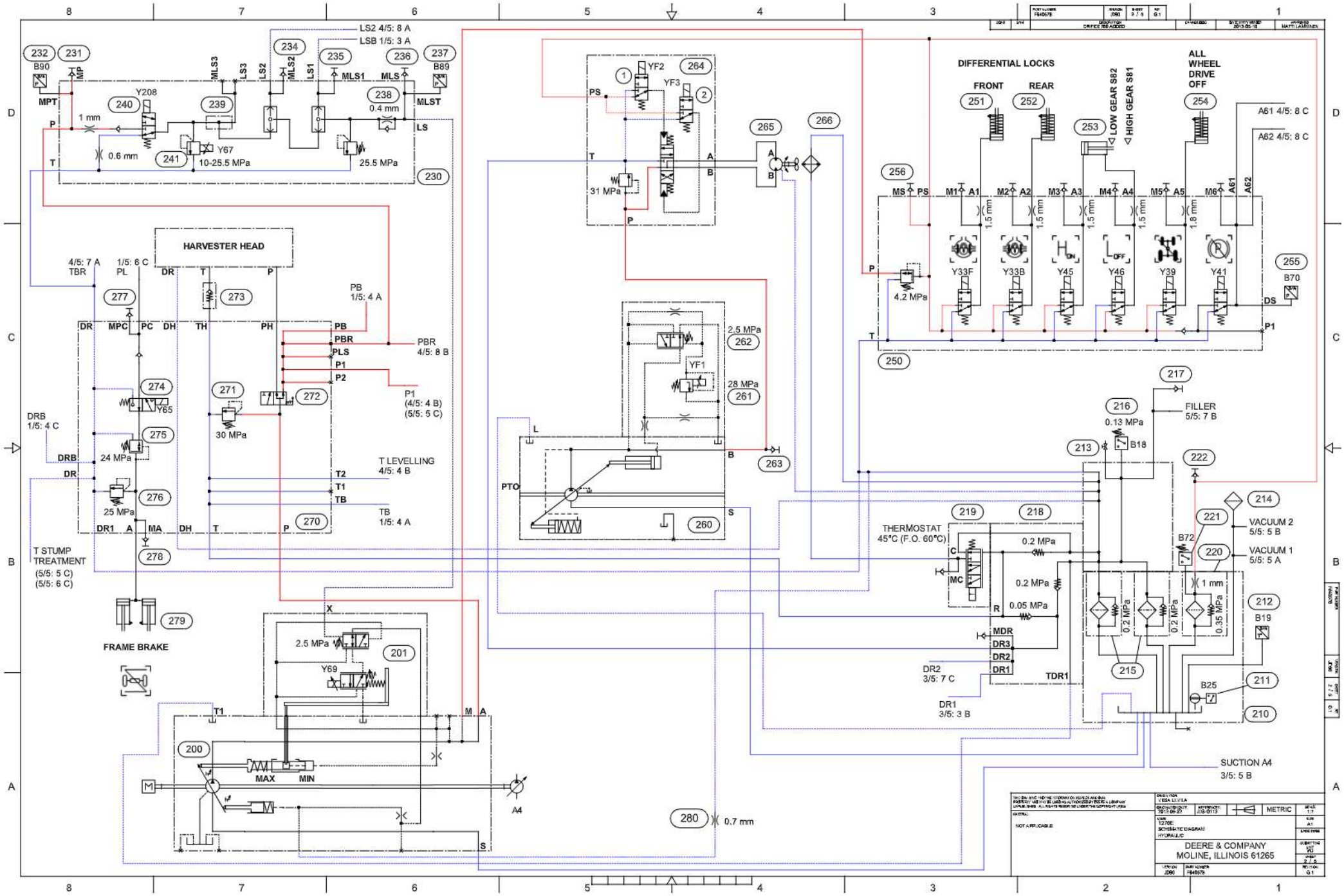
LS2 4/5: 8 A
LSB 1/5: 3 A
B90
MP
MPT
Y208
1 mm
0.6 mm
Y67
10-25.5 MPa
25.5 MPa
0.4 mm
MLS3
LS3
LS2
MLS2
LS1
MLS1
MLS
MLST
B89
LS
HARVESTER HEAD
4/5: 7 A
TBR
1/5: 6 C
PL
DR
T
P
PB
1/5: 4 A
PBR
4/5: 8 B
PLS
P1
P2
P1
(4/5: 4 B)
(5/5: 5 C)
MPC
PC
DH
TH
PH
Y65
DRB
1/5: 4 C
24 MPa
25 MPa
30 MPa
T LEVELLING
4/5: 4 B
T2
T1
TB
TB
1/5: 4 A
DR1
A
MA
T STUMP
TREATMENT
(5/5: 5 C)
(5/5: 6 C)
FRAME BRAKE
2.5 MPa
Y69
X
M
A
T1
S
MAX
MIN
A4
YF2
YF3
PS
31 MPa
YF1
2.5 MPa
28 MPa
PTO
L
B
S
0.7 mm
DIFFERENTIAL LOCKS
FRONT
REAR
LOW GEAR S82
HIGH GEAR S81
ALL
WHEEL
DRIVE
OFF
A61 4/5: 8 C
A62 4/5: 8 C
MS
M1
A1
M2
A2
M3
A3
M4
A4
M5
A5
M6
A61
A62
1.5 mm
1.8 mm
Y33F
Y33B
Y45
Y46
Y39
Y41
4.2 MPa
DS
B70
FILLER
5/5: 7 B
0.13 MPa
B18
THERMOSTAT
45°C (F.O. 60°C)
C
MC
R
0.2 MPa
0.05 MPa
MDR
DR3
DR2
DR1
TDR1
DR2
3/5: 7 C
DR1
3/5: 3 B
VACUUM 2
5/5: 5 B
VACUUM 1
5/5: 5 A
B72
1 mm
0.35 MPa
B19
B25
SUCTION A4
3/5: 5 B
DEERE & COMPANY
MOLINE, ILLINOIS 61265
METRIC
1270E
SCHEMATIC DIAGRAM
HYDRAULIC
NOT APPLICABLE

Hidráulica de trabalho

Componente	Descrição	Posição
Bloco de válvulas auxiliar		250
Bloqueio do diferencial	Dianteira	251
Bloqueio do diferencial	Traseira	252
Marcha alta / baixa		253
Acionamento da tração nas rodas traseiras		254
Sensor de pressão	Freio de estacionamento	255
Bomba do ventilador hidráulico		260
Regulador	Pressão máx. da bomba do ventilador	261
Regulador	Pressão de standby da bomba do ventilador	262
Ponto de medição	Pressão da bomba do ventilador	263
Válvula direcional	Direção do ventilador hidráulico	264
Motor do ventilador hidráulico		265
Resfriador de óleo		266
Bloco de válvulas principal		270
Válvula de alívio de pressão	Alívio principal do sistema	271
Válvula de corte	Linha de pressão principal	272
Válvula de retenção	Cabeçote	273
Válvula	Trava da articulação	274
Redutor de pressão	Trava da articulação	275
Alívio de pressão	Trava da articulação	276
Ponto de medição	Pressão do cilindro esquerdo	277
Ponto de medição	Pressão da trava da articulação	278
Cilindros	Trava da articulação	279
Orifício	Vazamento do pistão de acionamento da bomba (NOTA! Apenas em máquinas com a solução DTAC 95235)	280

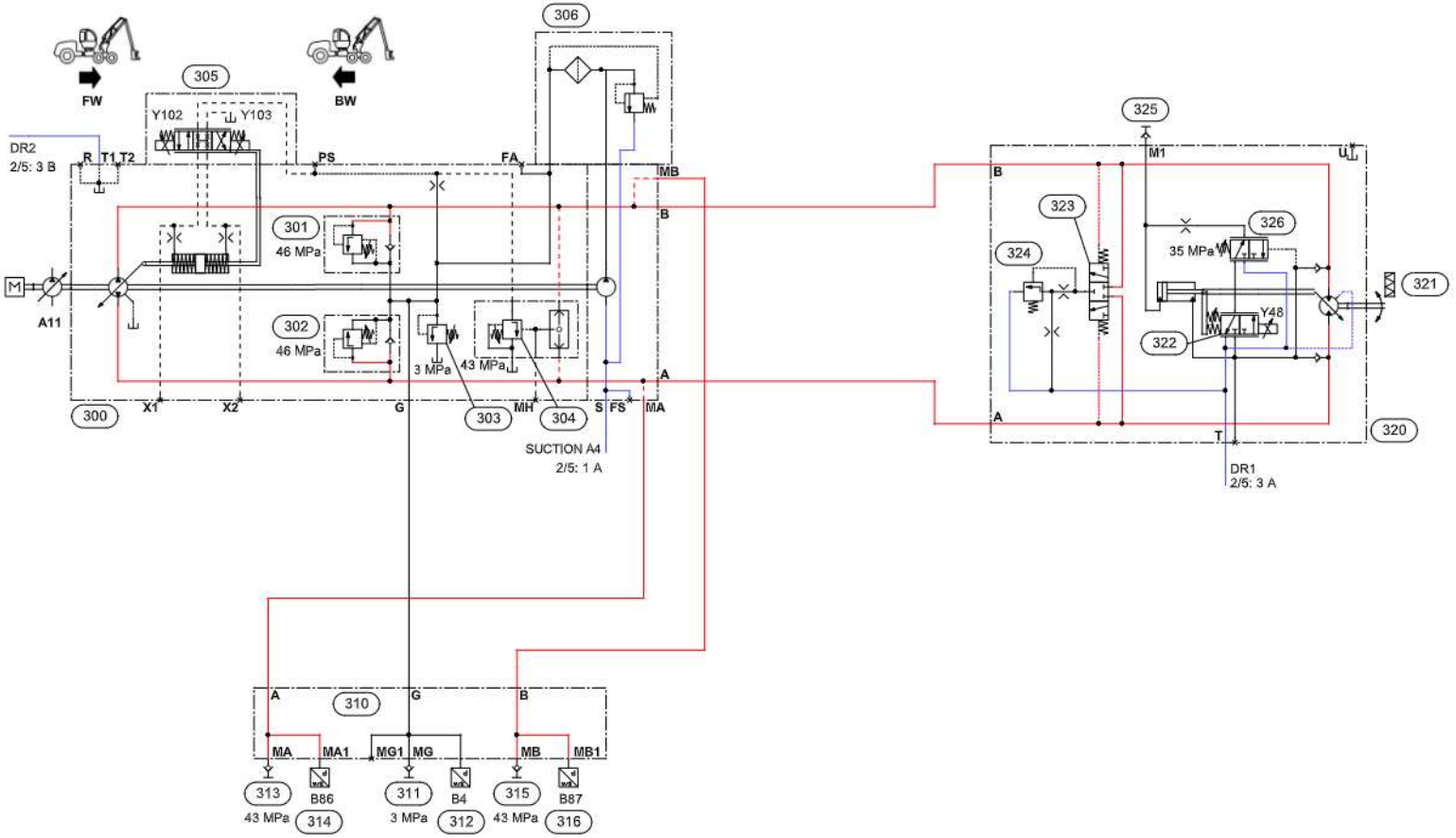

NOT APPLICABLE

DEERE & COMPANY
MOLINE, ILLINOIS 61265

METRIC

1270E
SCHEMATIC DIAGRAM
HYDRAULIC

A1

G.1

Hidráulica de acionamento

Componente	Descrição	Posição
Bomba de acionamento		300
Válvula de alívio de pressão	Pressão de acionamento	301
Válvula de alívio de pressão	Pressão de acionamento	302
Válvula de alívio de pressão	Pressão de carga	303
Corte de pressão	Pressão máxima da bomba de acionamento	304
Válvula direcional	Direção de condução e vazão da bomba	305
Filtro	Bomba de carga	306
Bloco de medição	Hidráulica de acionamento	310
Ponto de medição	Pressão de carga	311
Sensor de pressão	Pressão de carga	312
Ponto de medição	Pressão de acionamento A	313
Sensor de pressão	Pressão de acionamento A	314
Ponto de medição	Pressão de acionamento B	315
Sensor de pressão	Pressão de acionamento B	316
Motor de acionamento		320
Sensor de pulso	Motor de acionamento	321
Válvula direcional	Capacidade cúbica do motor	322
Válvula de lavagem		323
Alívio de pressão	Motor	324
Ponto de medição	Pressão de controle do motor de acionamento	325
Corte de pressão	Motor de acionamento	326

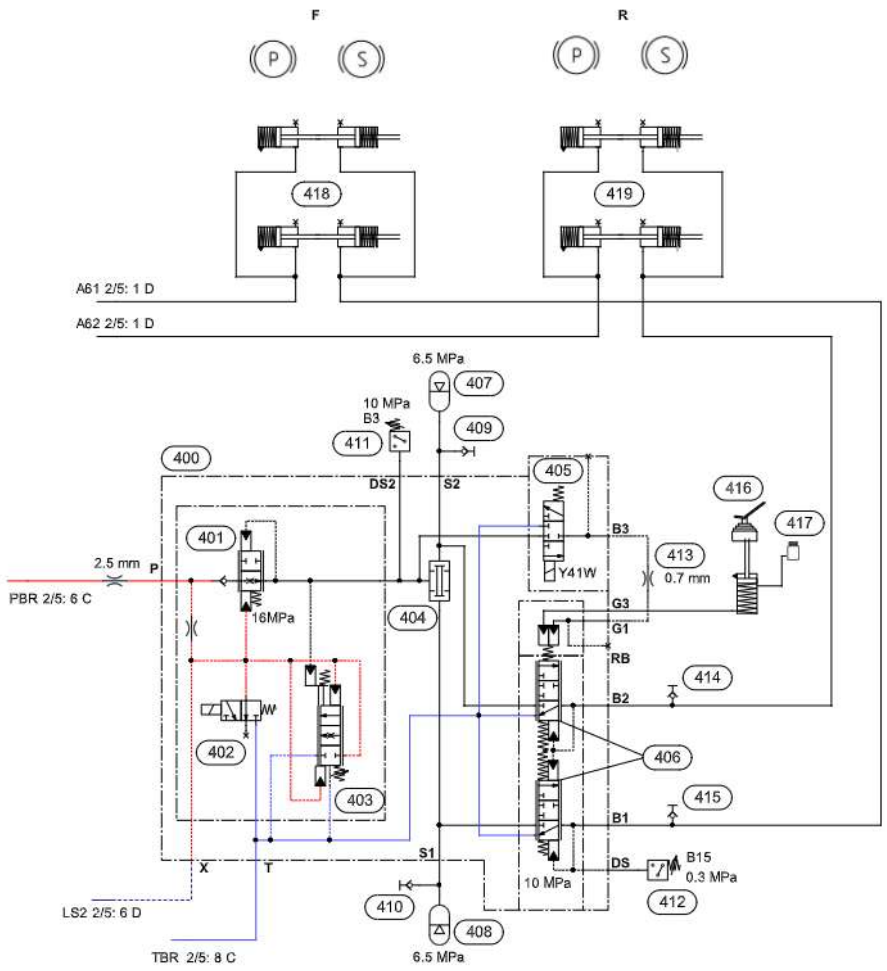

OPTIONAL EQUIPMENT

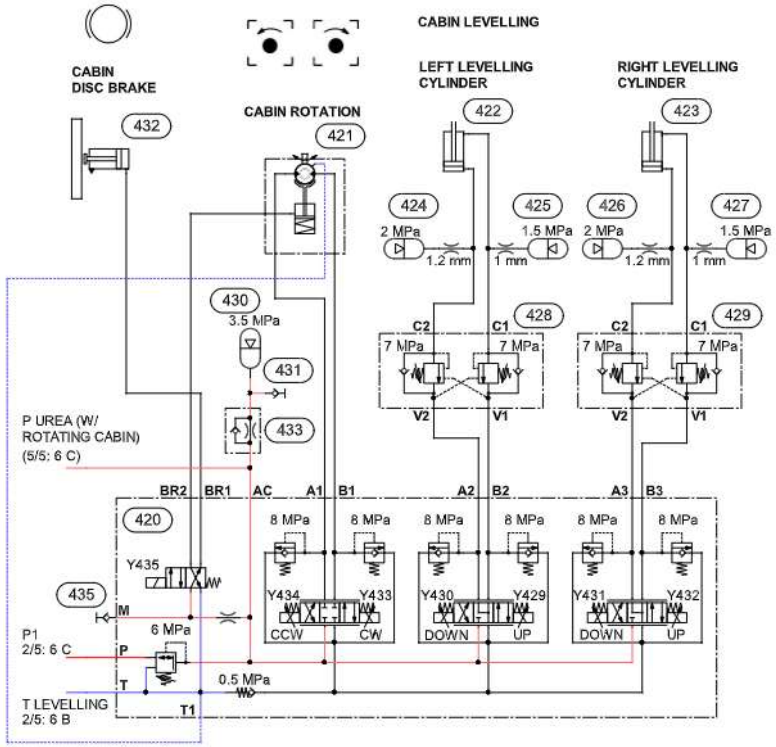

NOT APPLICABLE	GENERATED: VIDSA 12 V 1.A		
	CREATION DATE: 20-2-03-23	REFERENCE: JD5-G115	METRIC
	PAGE: 1270E SCHEMATIC DIAGRAM HYDRAULIC		SCALE: 1:1
			SIZE: A1
	DEERE & COMPANY MOLINE, ILLINOIS 61265		SHEET: 4 / 5
	DRAWN: JD60	DWG NUMBER: R400578	REVISION: G.1

Hidráulica do freio

Componente	Descrição	Posição
Válvula de freio		400
Válvula	Unidade de entrada	401
Válvula de solenóide	Evita o carregamento dos acumuladores de freio na partida	402
Regulador	14,5 … 16 Mpa (carregamento do acumulador)	403
Válvulas de retenção		404
Válvula	Freio de trabalho	405
Válvula	Freios	406
Acumulador de pressão		407
Acumulador de pressão		408
Ponto de medição	Acumulador para freio dianteiro	409
Ponto de medição	Acumulador para freio traseiro	410
Pressóstato	Pressão do acumulador	411
Pressóstato	Luz de freio	412
Orifício		413
Ponto de medição	Pressão de frenagem	414
Ponto de medição	Pressão de frenagem	415
Pedal de freio		416
Compartimento	Fluido de freio	417
Cilindros	Eixo frontal	418
Cilindros	Eixo traseiro	419
Válvula	Giro e nivelamento da cabine	420
Motor hidráulico	Giro da cabine	421
Cilindro de nivelamento	Esquerdo	422
Cilindro de nivelamento	Direito	423
Acumulador de pressão		424
Acumulador de pressão		425
Acumulador de pressão		426
Acumulador de pressão		427
Válvula de retenção de carga	Cilindro de nivelamento esquerdo	428
Válvula de retenção de carga	Cilindro de nivelamento direito	429
Acumulador de pressão	Pressão de alimentação	430
Ponto de medição	Pressão de alimentação	431
Freio	Giro da cabine	432
Orifício de passagem unidirecional	Acumulador de pressão de alimentação	433
Válvula redutora de pressão	Rotação e nivelamento da cabine	434
Ponto de medição	Pressão do freio da cabine	435

OPTIONAL EQUIPMENT

STUMP TREATMENT PUMP (UREA)

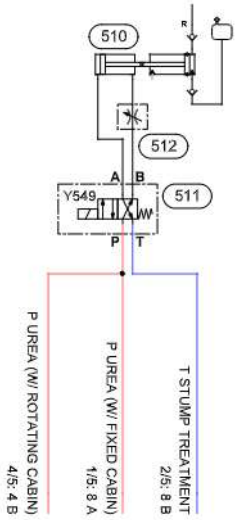

DROPPEN STUMP TREATMENT PUMP (UREA)

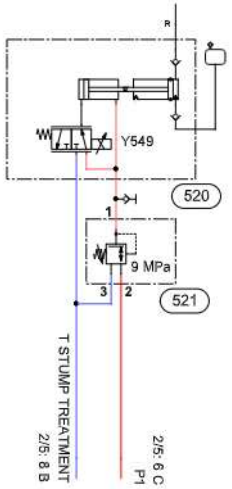

LIFT DAMPING

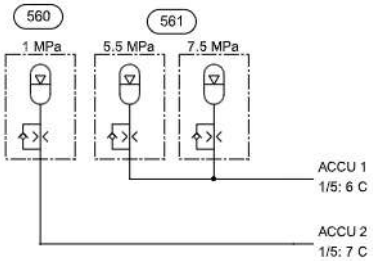

FILLER PUMP

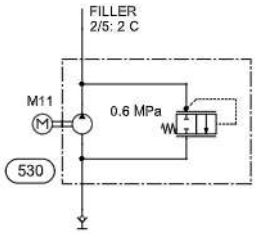

VACUUM PUMP

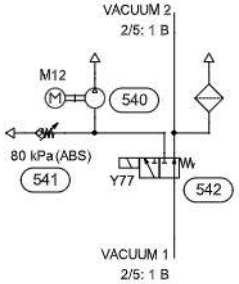

DESIGNER: VESA JUVILA			
DATE: 2010.03.23	REFERENCES: JDS-0119	METRIC	SCALE: 1:1
MODEL: 1270E SCHEMATIC DIAGRAM HYDRAULIC			SIZE: A1
DEERE & COMPANY MOLINE, ILLINOIS 61265			SUBMITTING UNIT: IED
TYPE-CH: -D00	PART NUMBER: R64067B		SHEET: 5 / 5
			REVISION: G.1

NOT APPLICABLE

Hidráulica dos equipamentos opcionais

Componente	Descrição	Posição
Bomba	Tratamento de toco	510
Válvula	Tratamento de toco	511
Orifício		512
Bomba	Tratamento de toco	520
Válvula	Redução de pressão	521
Bomba	Abastecimento de óleo hidráulico	530
Bomba de vácuo		540
Válvula de retenção	Limitador de vácuo	541
Válvula de solenóide	Bomba de vácuo	542
Acumulador	Amortecimento da elevação (abaixo)	560
Acumulador	Amortecimento da elevação (direita)	561

Pressões LS na válvula da lança da série E Harvesters
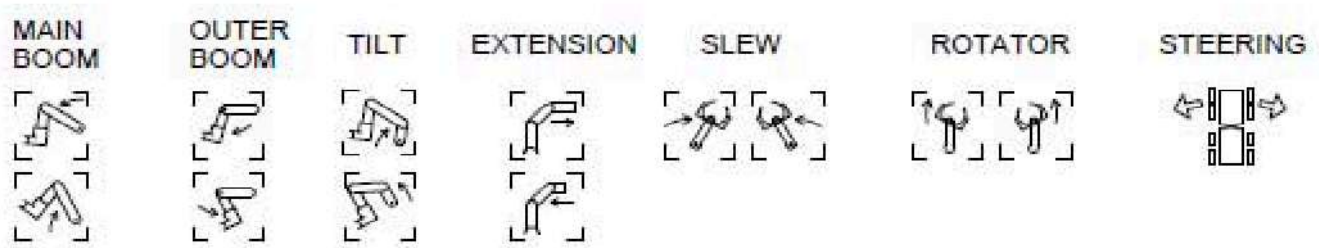
MPa	Pressão LS no esquema		Pressão LS no manômetro	
1070E				
	A	**B**	**A**	**B**
Direção	12		11.35	
Braço externo (paralelo)	24	16	22.9	14.9
Giro	19		17.9	
Braço principal (elevação)	8	24	6.9	22.9
Inclinação	16		15.35	
Extensão	24		22.9	
Rotor	21		19.9	
1170E				
	A	**B**	**A**	**B**
Braço principal (elevação)	8	23	6.4	21.9
Braço externo (paralelo)	24	24	22.9	22.9
Inclinação	18		17.35	
Extensão	24		22.9	
Giro	21		19.9	
Rotor	21		19.9	
Direção	14		13.35	
1270E				
	A	**B**	**A**	**B**
Giro	19.5	19.5	18.4	18.4
Braço principal (elevação)	8	24	6.4	22.9
Extensão	24	24	22.9	22.9
Braço externo (paralelo)	24	24	22.9	22.9
Inclinação	24		23.35	
Rotor	21		19.9	
Direção	21		20.35	
1470E				
	A	**B**	**A**	**B**
Giro	18	18	16.9	16.9
Braço principal (elevação)	25	8	24.3	7.3
Extensão	24	24	23.3	23.3
Braço externo (paralelo)	24	16	22.9	14.9
Inclinação	24		23.35	
Rotor	21		19.9	
Direção	21		20.35